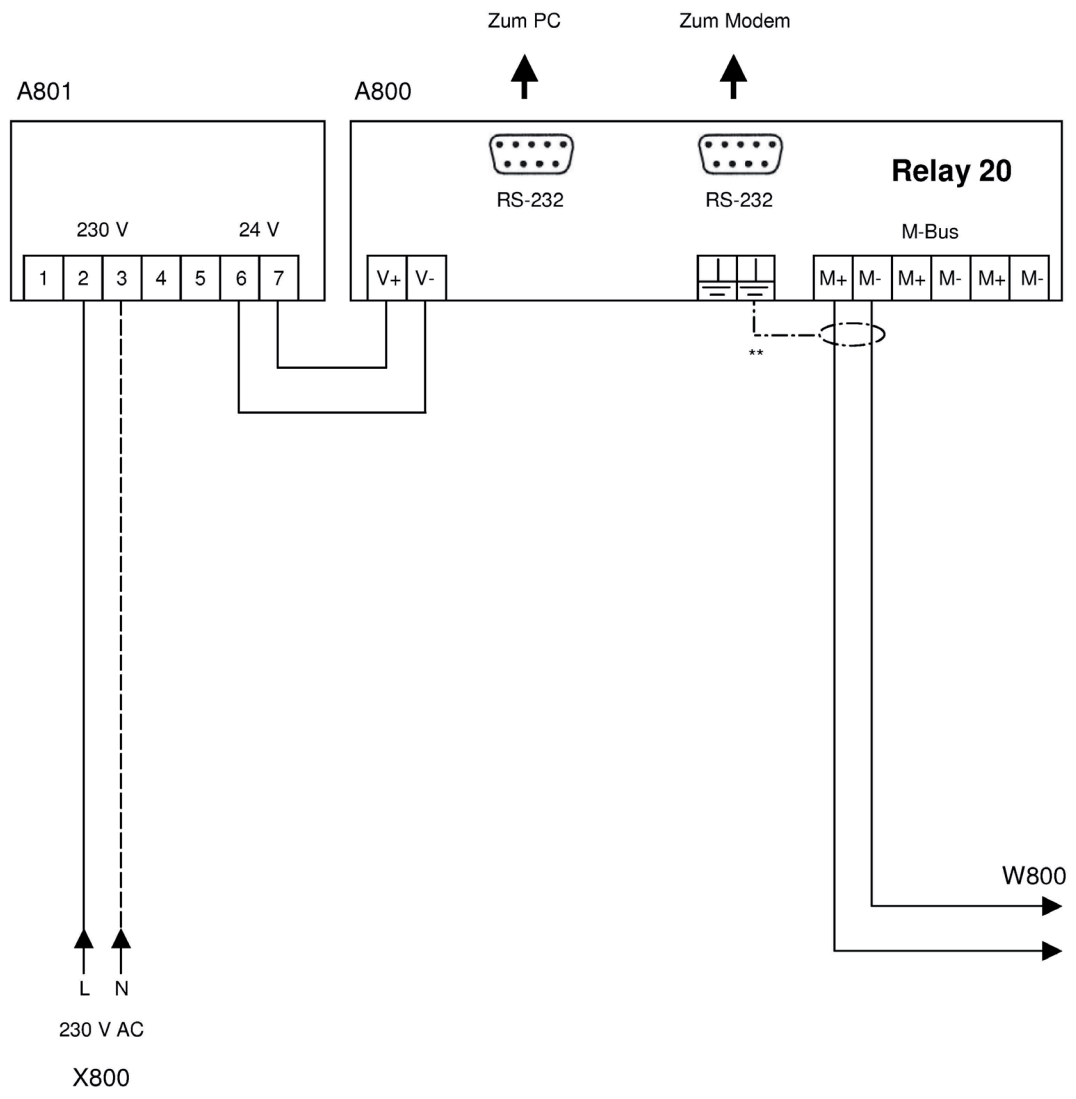

A800	M-Bus Zentrale ohne Display
A801	Trafo 230 V / 24 V AC
W800	M-Bus Verbindungskabel (Typ U72 1x4x0,8mm) M+ (türkis), M- (violett)
X800	Einspeisung ab plombierbarer Sicherungsgruppe
**	Bei Trasseverlegung abgeschirmtes Kabel verwenden

Achtung: Das Einschalten der Betriebsspannung 230 Volt darf nur in Gegenwart eines Techem Kundendiensttechnikers erfolgen.

techem

Urdorf	043 455 65 00
Münchenstein	061 337 20 00
Niederwangen	031 980 49 49
Le Mont-sur-Lausanne	021 925 70 50

M-Bus Zentrale Relay 20
Display/Datenlogger

153020

Anlage:

V 1.1
29.01.2013